Базовый модуль Rele Ver2.0

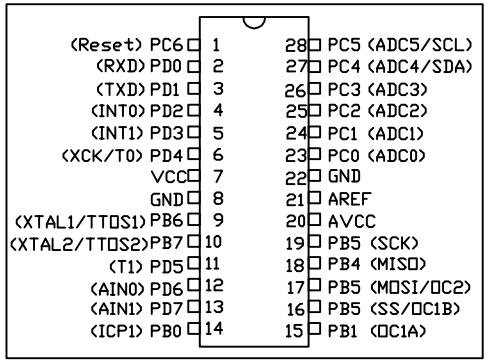

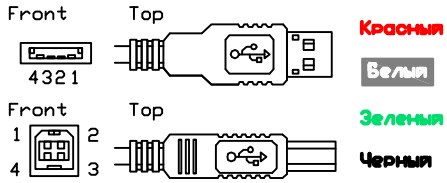

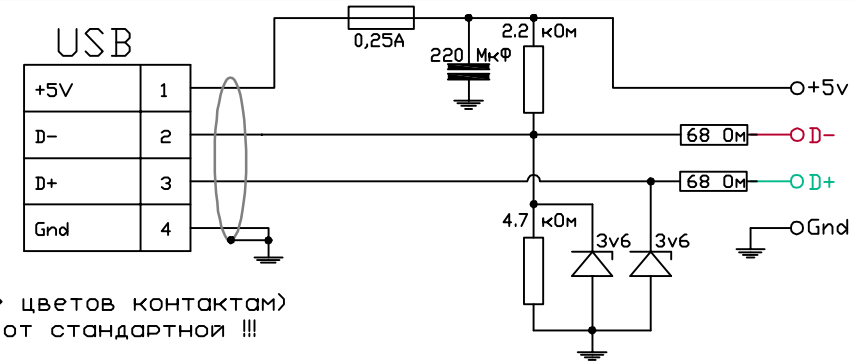

Предупреждение:
Цветовая маркеровка (соответствие цветов контактам) в вашем проводе может отличаться от стандартной !!!

Предупреждение2:
При допущении ошибки по питанию во время сборки устройства и осутствии на мат. плате предохранителей возможно ВЫГОРАНИЕ мат. платы компьютера !!!

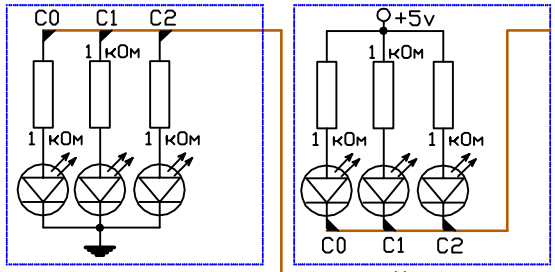

Или

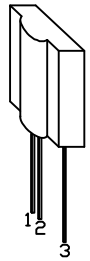

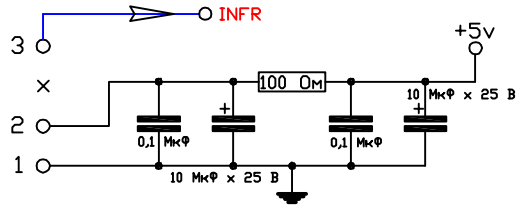

Jmp01
1-2 Допускается автономная работа
2-3 Работа с PC
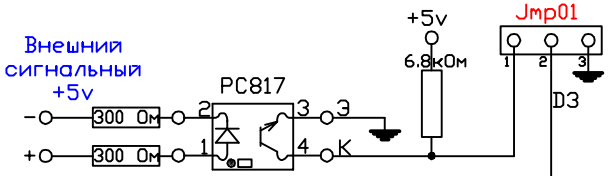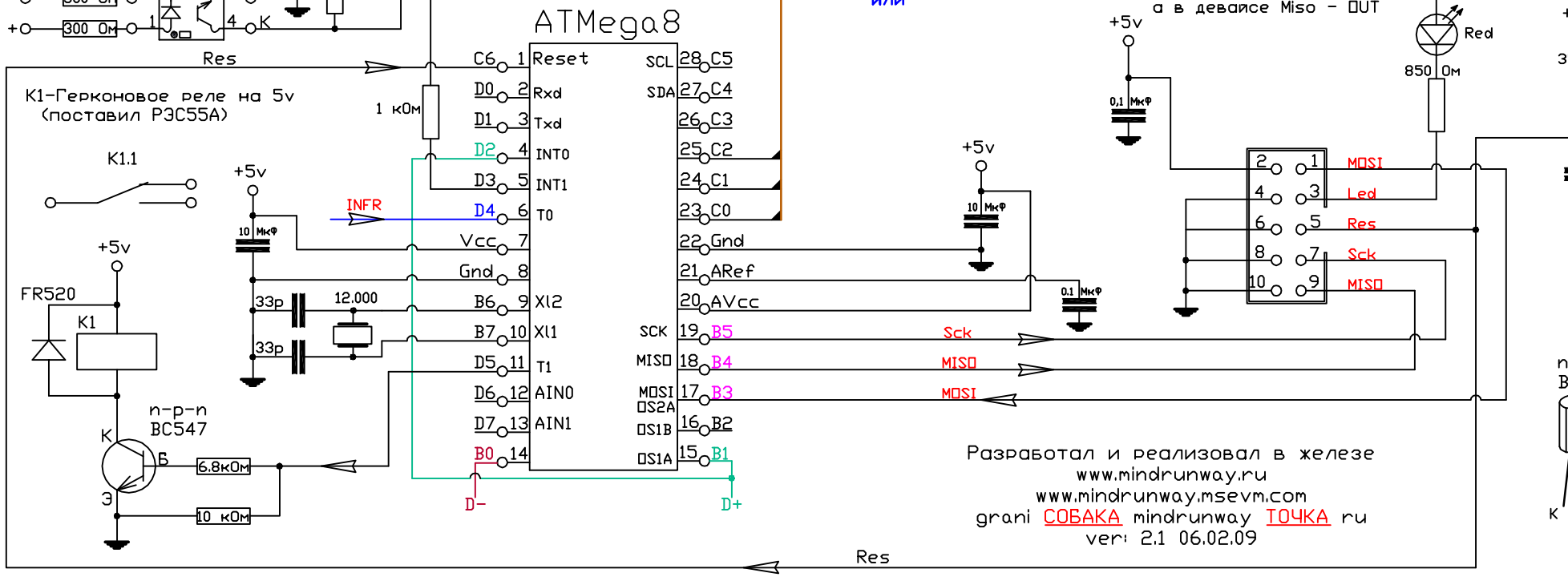
Внешний сигнальный +5v